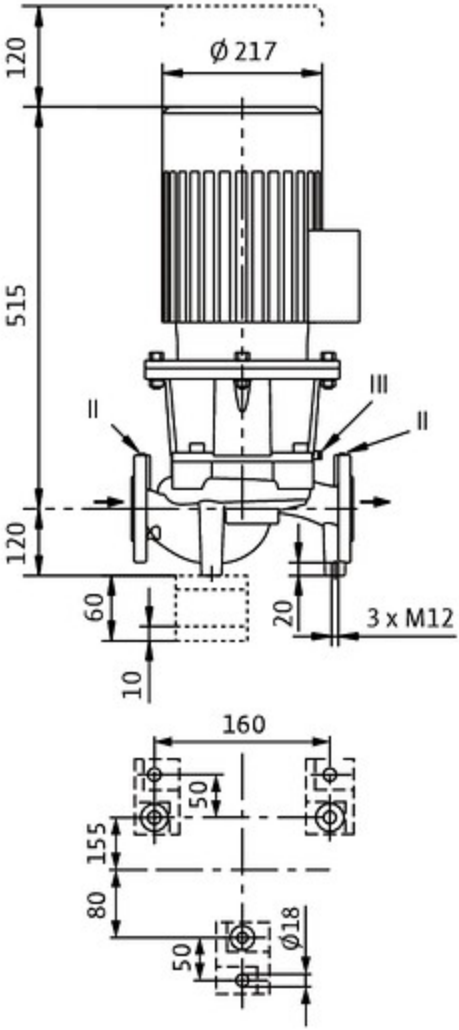
120
Ø 217
515
120
60
10
20
3 x M12
160
50
155
80
50
Ø18

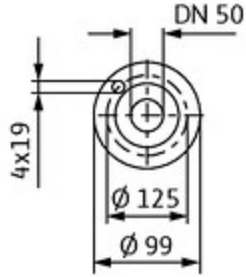
DN 50
4x19
Ø 125
Ø 99

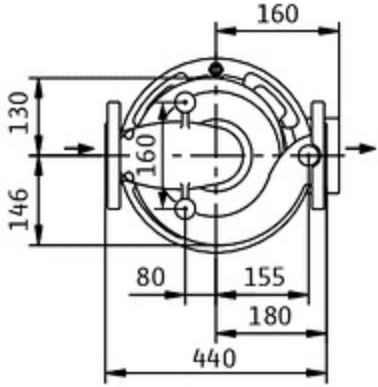
160
130
160
146
80
155
180
440